MHF49

Magnetyczny filtr do instalacji grzewczych

ZASTOSOWANIE

Magnetyczny filtr zastosowany w instalacjach wody grzewczej służy do odfiltrowywania zanieczyszczeń (np. szlamu, piasku, rdzy, cząsteczek żelaza itp.), które powstają podczas normalnej pracy systemu grzewczego. Dzięki zastosowaniu filtra MHF49 można zapobiec przedwczesnemu zużyciu i uszkodzeniu systemu grzewczego wynikającego z zanieczyszczeń.

WŁAŚCIWOŚCI

- Łatwy montaż i serwis
- Obrotowe przyłącze dla dowolnej pozycji montażowej
- Odpowiedni do dawkowania 0,5 litra chemikaliów
- Zintegrowany zawór odcinający po stronie wlotu i wylotu

DANE TECHNICZNE

Media	
Medium:	Woda lub mieszanina wody i glikolu, jakość według VDI 2035 (do 50% glikolu)
Połączenia/Wielkości	
Gwinty wewnętrzne:	3/4 , 1"
Złączki zaciskowe:	22 mm, 28 mm
Wartość ciśnienia	
Maks. ciśnienie pracy:	6 bar
Temperatura pracy	
Temperatura pracy:	5 - 90 °C

BUDOWA

Przegląd

	Elementy	Materiał
1	Zawory odcinające - ze złączkami zaciskowymi: 22 mm, 28 mm	Mosiądz niklowany
2	Zawory odcinające - z gwintem wewnętrznym: 3/4", 1"	Mosiądz niklowany
3	Duży pierścień mocujący	Wzmocniony włóknem szklanym poliamid
4	Łącznik obrotowy	Wzmocniony włóknem szklanym poliamid
5	Osłona	Wzmocniony włóknem szklanym poliamid
6	Dolna osłona korpusu	Wzmocniony włóknem szklanym poliamid
	Pozostałe elementy	
	Siatka filtracyjna	Stal nierdzewna
	Magnes	Neodym (testowany zgodnie z IEC 60404-5 & ASTM A977)
	Usuwalna osłona	Wysokiej jakości materiał syntetyczny
	Uszczelnienie	EPDM

ZASADA DZIAŁANIA

Poprzez specjalnie zaprojektowaną ścieżkę medium jest przepuszczane przez siatkę wkładu filtra i przepływa do komory filtra. Tam połączone działanie siatki filtracyjnej, magnesu i wewnętrznej geometrii komory filtra, pozwala ciężkim cząstkom opaść na dno, podczas gdy magnes wewnątrz filtra wychwytuje wszelkie cząstki rdzy i żelaza. W ten sposób zanieczyszczenia (np. szlam, piasek, rdza, cząsteczki żelaza) normalnie występujące w systemie centralnego ogrzewania można łatwo usunąć i przechować w komorze filtra.

TRANSPORT I PRZECHOWYWANIE

Części należy przechowywać w oryginalnym opakowaniu i rozpakowywać na krótko przed użyciem.
Podczas transportu i przechowywania obowiązują następujące parametry:

Parametry	Wartość
Środowisko:	czyste, suche i wolne od kurzu
Min. temperatura otoczenia:	-15 °C
Maks. Temp. otoczenia:	+60 °C
Min. wilgotność względna otoczenia:	25 % *
Maks. wilgotność względna otoczenia:	95 % *

* bez kondensacji

WSKAZÓWKI DOTYCZĄCE INSTALACJI

Wymagania dotyczące konfiguracji

- Miejsce instalacji musi być zabezpieczone przed mrozem i musi być zagwarantowane zabezpieczenie urządzenia przed kontaktem z chemikaliami, farbami, detergentami, rozpuszczalnikami i ich parami oraz wpływem środowiska
- Magnetyczny filtr grzewczy nie nadaje się do:
  - separacji olejów, smarów, rozpuszczalników, mydeł i innych środków smarnych
  - separacji materiałów rozpuszczalnikowych
- Magnetyczny filtr instalacji grzewczych jest zainstalowany w obiegu grzewczym. Aby uzyskać najlepszą jego efektywność, zalecamy zainstalowanie MHF49 na przewodzie powrotnym obiegu grzewczego za ostatnim grzejnikiem
- Jeśli pompa cyrkulacyjna jest zainstalowana na powrocie obiegu grzewczego, należy upewnić się, że filtr jest zainstalowany przed pompą cyrkulacyjną
- Przed montażem filtra należy opróżnić instalację
- Instalacja, uruchomienie i serwis mogą być wykonywane wyłącznie przez wykwalifikowany personel
- Zastosować obcinarkę do rur
- Filtr można zamontować na rurze pionowej lub poziomej
- Pozycja magnetycznego filtra musi być taka, aby odpowietrznik był skierowany do góry
- Upewnij się, czy przed napełnieniem instalacji wszystkie uszczelki są dobrze dociągnięte
- Zapewnij dobry dostęp w celu dokonania serwisu i inspekcji

Przykład Instalacji

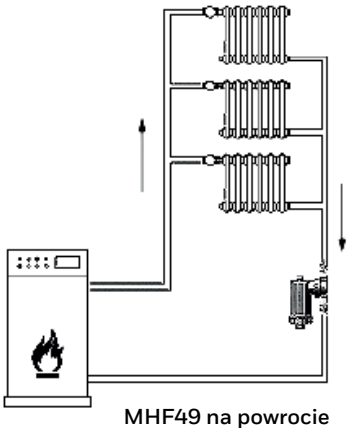

Rys. 1 Standardowy przykład montażu magnetycznego filtra grzewczego na przewodzie powrotnym

CHARAKTERYSTYKA TECHNICZNA

kvs-wartość

Wymiary przyłączeń	22 mm	28 mm	3/4"	1"
k_{vs}-wartość (m^3/h):	6.5	7.0	6.8	7.5

Charakterystyka przepływu

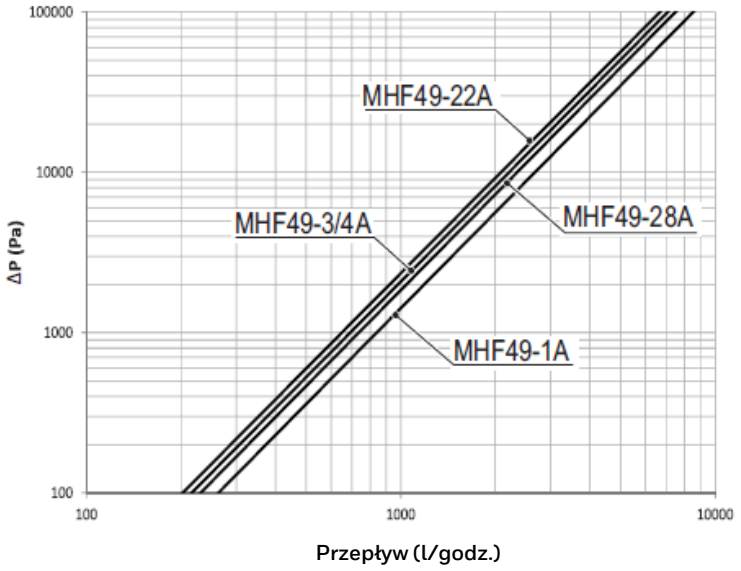

Rys. 2 Spadek ciśnienia na zaworze w zależności od natężenia przepływu i zastosowanego rozmiaru połącza

WYMIARY

podsumowanie

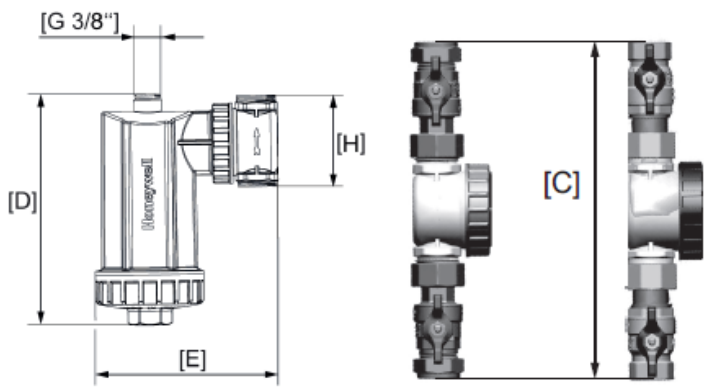

Parametry		Wartości			
Wymiary przyłączeń	mm	22	28	3/4"	1"
Waga:	kg	1.19	1.51	1.114	1.40
Wymiary:	C	239	271	220	252
	D	189	189	189	189
	E	153	153	153	153
	H	98	98	98	98

Uwaga: Wszystkie wymiary w mm, o ile nie podano inaczej.

INFORMACJE DOTYCZĄCE ZAMAWIANIA

Poniższe tabele zawierają wszystkie informacje potrzebne do złożenia zamówienia na wybrany przez siebie przedmiot. Przy zamawianiu prosimy zawsze podać typ, kolejność lub numer części.

Opcje

Magnetyczne filtry grzewcze są dostępne w następujących rozmiarach: gwint wewnętrzny 3/4 "i 1", złączki zaciskowe 22 mm i 28 mm

• standardowy

- niedostępne

		MHF49-22A	MHF49-28A	MHF49-3/4A	MHF49-1A
Wymiary przyłączeń:	22 mm złączki zaciskowe	•	–	–	–
	28 mm złączki zaciskowe	–	•	–	–
	3/4" gwint wewnętrzny	–	–	•	–
	1" gwint wewnętrzny	–	–	–	•

Environmental & Energy Solutions
Honeywell GmbH
Hardhofweg
74821 MOSBACH
GERMANY
Phone: (49) 6261 810
Fax: (49) 6261 81309
http://ecc.emea.honeywell.com

Manufactured for and on behalf of the
Environmental and Combustion Controls
Division of Honeywell Technologies Sàrl, Z.A.
La Pièce 16, 1180 Rolle, Switzerland
by its Authorised Representative Honeywell GmbH
EN0H-1555GE23 R1017
Subject to change
© 2017 Honeywell GmbH

Honeywell