FY30

Filtr skośny

z przyłączem gwintowanym

ZASTOSOWANIE

Filtry skośne FY69P Filtry są stosowane w komercyjnych i przemysłowych instalacjach, a także w centralnych systemach zaopatrzenia w wodę w zakresie ich technicznych właściwości.

Filtry tego typu chronią instalacje przed uszkodzeniami i korozją będących następstwem zanieczyszczeń tj. resztki spawalnicze, materiały uszczelniające, resztki metalu i rdzy itp. Ochrona sieci pozwala na zwiększenie żywotności instalacji wewnętrznych i zapobieganie awarii.

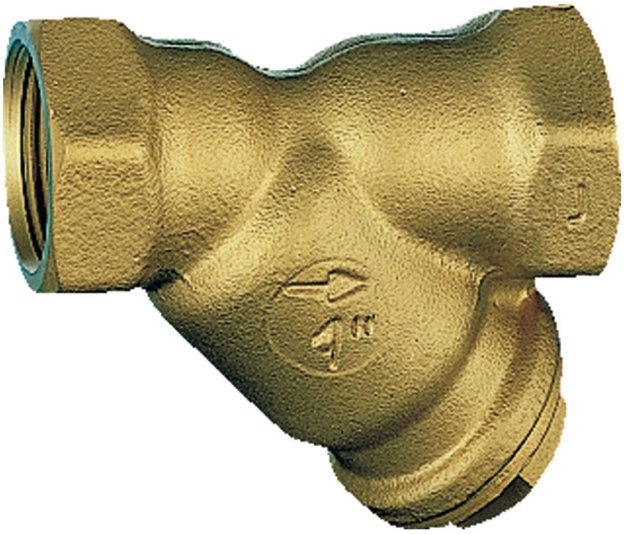

WŁAŚCIWOŚCI

- Niskie opory przepływu dzięki dobrej charakterystyce przepływu
- Konstrukcja mosiężna i ze stali nierdzewnej zapewnia dobrą odporność korozyjną filtra
- Dwie wielkości oczek siatki filtracyjnej do wyboru
- Wymienna siatka filtracyjna
- Duża powierzchnia sita zapewnia możliwość zatrzymania dużej ilości zanieczyszczeń
- Obsada sita zapewnia dobre uszczelnienie
- Łatwy serwis siatki filtrującej

DANE TECHNICZNE

Media	
Medium:	Woda, olej, sprężone powietrze i inne nieagresywne media
Przyłącze/Wielkość	
Wielkość przyłącza:	$^{3}/_{8}$" - 2"
Zakres ciśnień	
Maks. ciśnienie robocze:	16 bar
Temp[eratura pracy	
Maks. temperatura medium:	160 °C
Montaż	
Pozycja montażowa:	na rurze poziomej lub pionowej z korkiem do dołu

BUDOWA

Przegląd		Elementy	Materiały
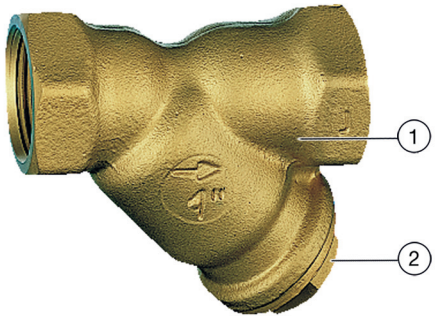	**1**	Korpus z gw. wewnętrznymi i sześciokątną obejmą	Brąz
	2	Korek z uszczelnieniem oraz 6-kątnym występem	Mosiądz odporny na odcynkowanie
		Pozostałe elementy	
		Podwójne sito z siatką ok. 0.35 mm lub 0.18 mm z obsadą	Stal nierdzewna
		Uszczelnienie dysku	Gambit AF-Oil

ZASADA DZIAŁANIA

Medium wpływa z kierunku określonego na korpusie i przepływa od środka na zewnątrz przez dużą powierzchnię siatki filtrującej. Zanieczyszczenia gromadzą się na podwójnej siatce filtra. Zgromadzone zanieczyszczenia mogą być w łatwy sposób usunięte podczas okresowego serwisu filtra.

TRANSPORT I MAGAZYNOWANIE

Przechowywać produkty w oryginalnym opakowaniu i rozpakować je na krótko przed montażem.
Podczas transportu i magazynowania zachować poniższe warunki:

Parametr	Wartość
Otoczenie:	Czyste, suche i bezpyłowe
Min. temp. otoczenia:	5 °C
Maks. temp. otoczenia:	55 °C
Min. wilgotność otoczenia:	25 % *
Maks. wilgotność względna otoczenia	85 % *

*bez kondensacji

ZASADY INSTALACJI

Warunki montażu

- Jeśli to możliwe filtr montować na odcinkach poziomych korkiem do dołu
  - Taka pozycja zapewnia optymalną efektywność filtrowania
  - W przypadku instalacji na pionie zanieczyszczenia nie będą gromadziły się w osłonie filtra
- Zamontować zawory odcinające
  - Ułatwiają czyszczenie siatki
- Zapewnić łatwy dostępne tak, aby:
  - łatwo wymienić siatkę
  - ułatwić serwis i czyszczenie

Przykład instalacji

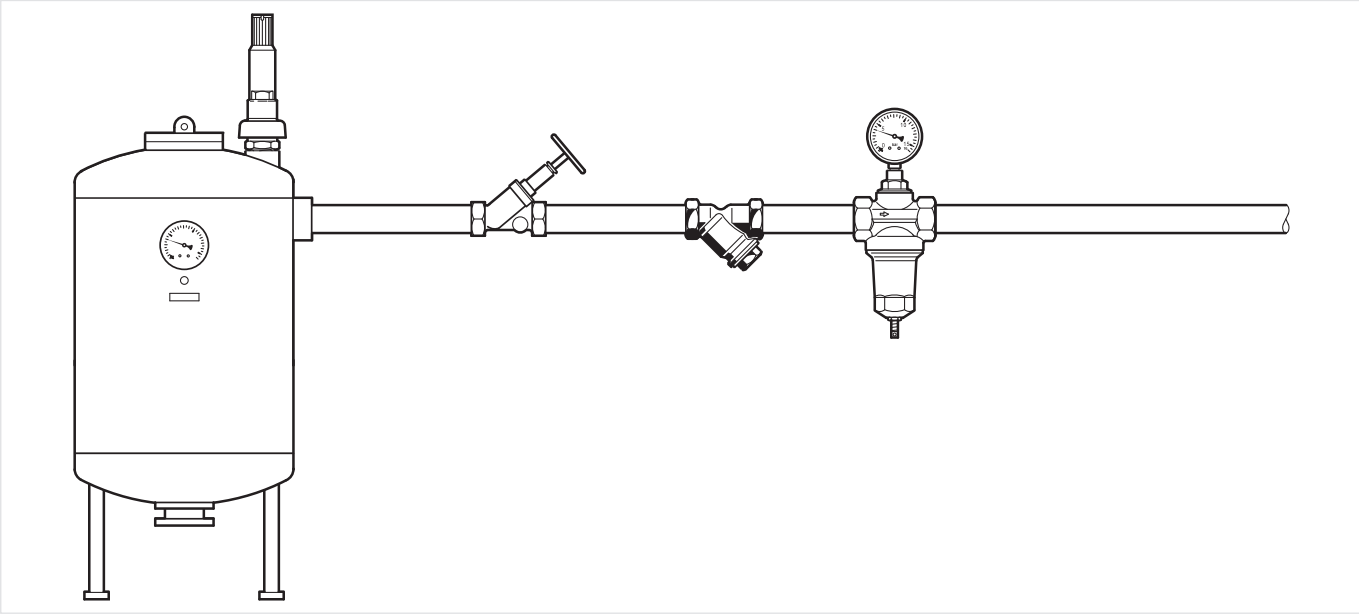

CHARAKTERYSTYKA PRZEPŁYWU

Zeta - współczynnik tłumienia

Wilekość przyłącza:	10	15	20	25	32	40	50
Współczynniki Zeta	14.7	9.2	7.4	7.3	6.2	6.5	5.6

WYMIARY

Przegląd

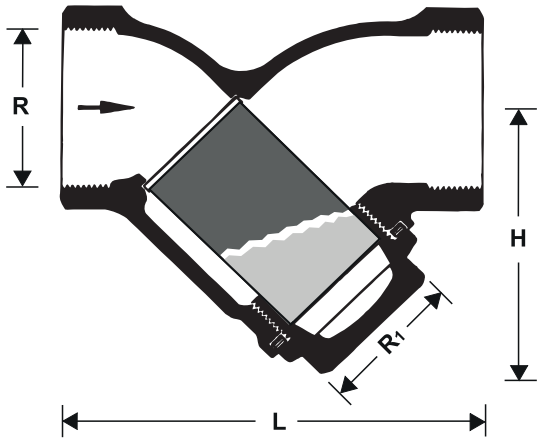

Parametr		Wielkość						
Wielkość przyłącza:	Cal	3/8"	1/2"	3/4"	1"	1 1/4"	1 1/2"	2"
Średnica nominalna:	DN	10	15	20	25	32	40	50
Ciężar:	kg	0.14	0.25	0.36	0.64	0.85	1.33	2.13
Wymiary:	L	55	65	75	90	110	120	150
	H	33	44	70	62	67	83	98
	R_1	3/8"	1/2"	3/4"	1"	1 1/8"	1 1/4"	1 3/4"

Uwaga: Wszystkie wymiary w mm o ile nie podano inaczej

OZNACZENIA KATALOGOWE

Poniżej przedstawiono niezbędne informacje potrzebne do zamówienia odpowiedniego produktu. Przy zamawianiu należy zawsze powoływać się na typ, numer zamówieniowy lub numer części.

Opcje zamówienia

Filtr dostępny jest w następujących wielkościach $^{3}/_{8}$", $^{1}/_{2}$", $^{3}/_{4}$", 1", $1^{1}/_{4}$", $1^{1}/_{2}$" oraz 2"

• wykonanie standardowe

- nie oferowane

		FY30-...A	FY30-...B
Typ przyłącza:	z podwójnym sitem, wielkość siatki ok. 0,35 mm	•	-
	z podwójnym sitem, wielkość siatki ok. 0,18 mm	-	•

Uwaga: ... = należy podać wielkość przyłącza

Przykład zamówienia filtra z przyłączem 2# typie A: FY41.2B

D{Ė ̣rdj {b n j f o o f

FY30 Gj ̣mus t l p ̣r o z

Przegląd

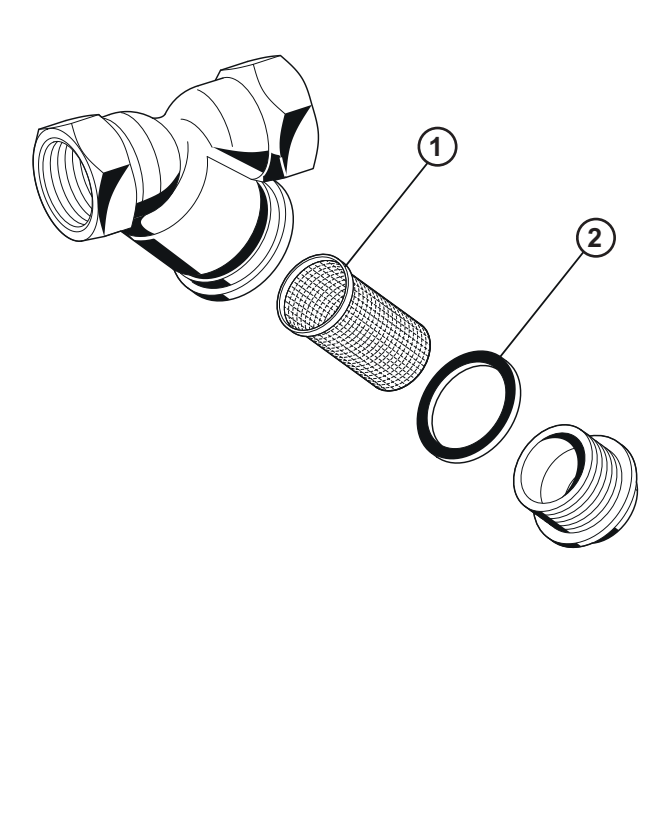

	Opis	Wielkość	Nr katalogowy
1	Wymienna siatka filtracyjna 0,35 mm		
		$^{3}/_{8}$"	ES30-3/8A
		$^{1}/_{2}$"	ES30-1/2A
		$^{3}/_{4}$"	ES30-3/4A
		1"	ES30-1A
		$1^{1}/_{4}$"	ES30-11/4A
		$1^{1}/_{2}$"	ES30-11/2A
		2"	ES30-2A
	Wymienna siatka filtracyjna 0,18 mm		
		$^{3}/_{8}$"	ES30-3/8B
		$^{1}/_{2}$"	ES30-1/2B
		$^{3}/_{4}$"	ES30-3/4B
		1"	ES30-1B
		$1^{1}/_{4}$"	ES30-11/4B
		$1^{1}/_{2}$"	ES30-11/2B
		2"	ES30-2B
2	Pierścień uszczelniający		
		$^{3}/_{8}$"	5783600
		$^{1}/_{2}$"	2221300
		$^{3}/_{4}$"	5017600
		1"	5018000
		$1^{1}/_{4}$"	5018500
		$1^{1}/_{2}$"	5019100
		2"	5021400

Więcej informacji można znaleźć na stronie:
homecomfort.resideo.com/pl

resideo

Ademco Sp. z o.o.
ul. Domaniewska 39
02-672 Warszawa
wsparcie@resideo.com
homecomfort.resideo.com/pl

Doc. | Rev | 01/19
Podane informacje mogą ulec zmianie bez powiadomienia.
© 2019 Resideo Technologies, Inc.
Nazwa Honeywell Home jest znakiem towarowym spółki Honeywell International Inc., używanym na licencji udzielonej firmie Resideo Technologies, Inc.

Honeywell Home